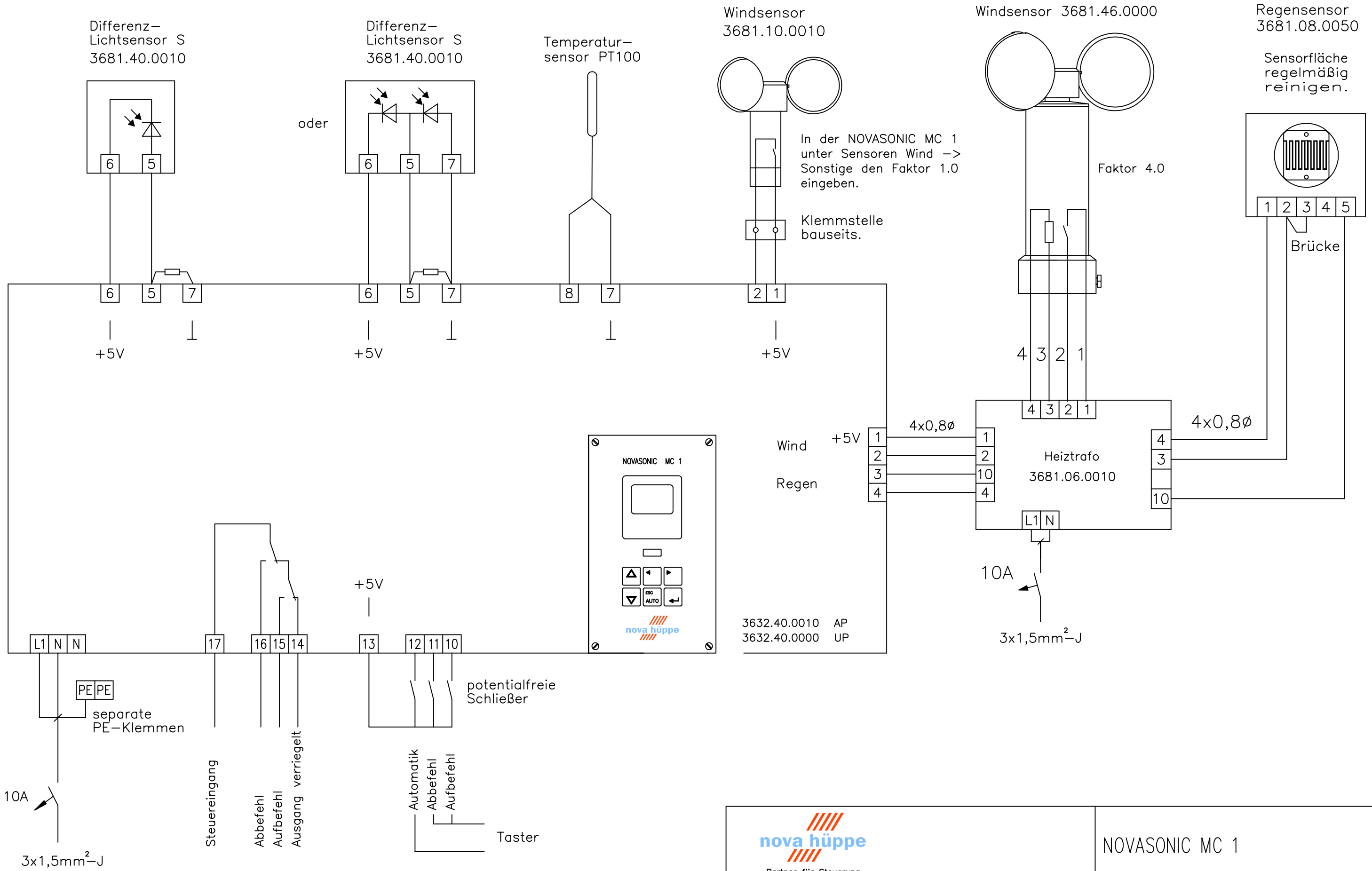

Anschluß der Steuerleitungen nach objektbezogenen Plänen durchführen.

Hinweise:

Nach Anschlußarbeiten von Rohrantrieben richtige Drehrichtung der Motoren feststellen.
Motoren nicht parallel schalten sonst Motor–beschädigung. Gerätezugangsöffnungen vorsehen und Einbauorte kennzeichnen.
Schutzschaltung bzw. Nullung nach den örtlichen EVU–Vorschriften durchführen.

nova hüppe
–Partner für Steuerung–

LA	Lieferschein Nr.	Datum	Name

Elektriker: / Versandanschrift:

Produkt:

NOVASONIC MC 1

Anschlußplan

3632.40.0010/00 AS

Bearb.:

Zust.	Änderung	Datum	Name

Erstellt: 06.04.2009

T 2