Anschluß der Einmotoren–Schleifdose

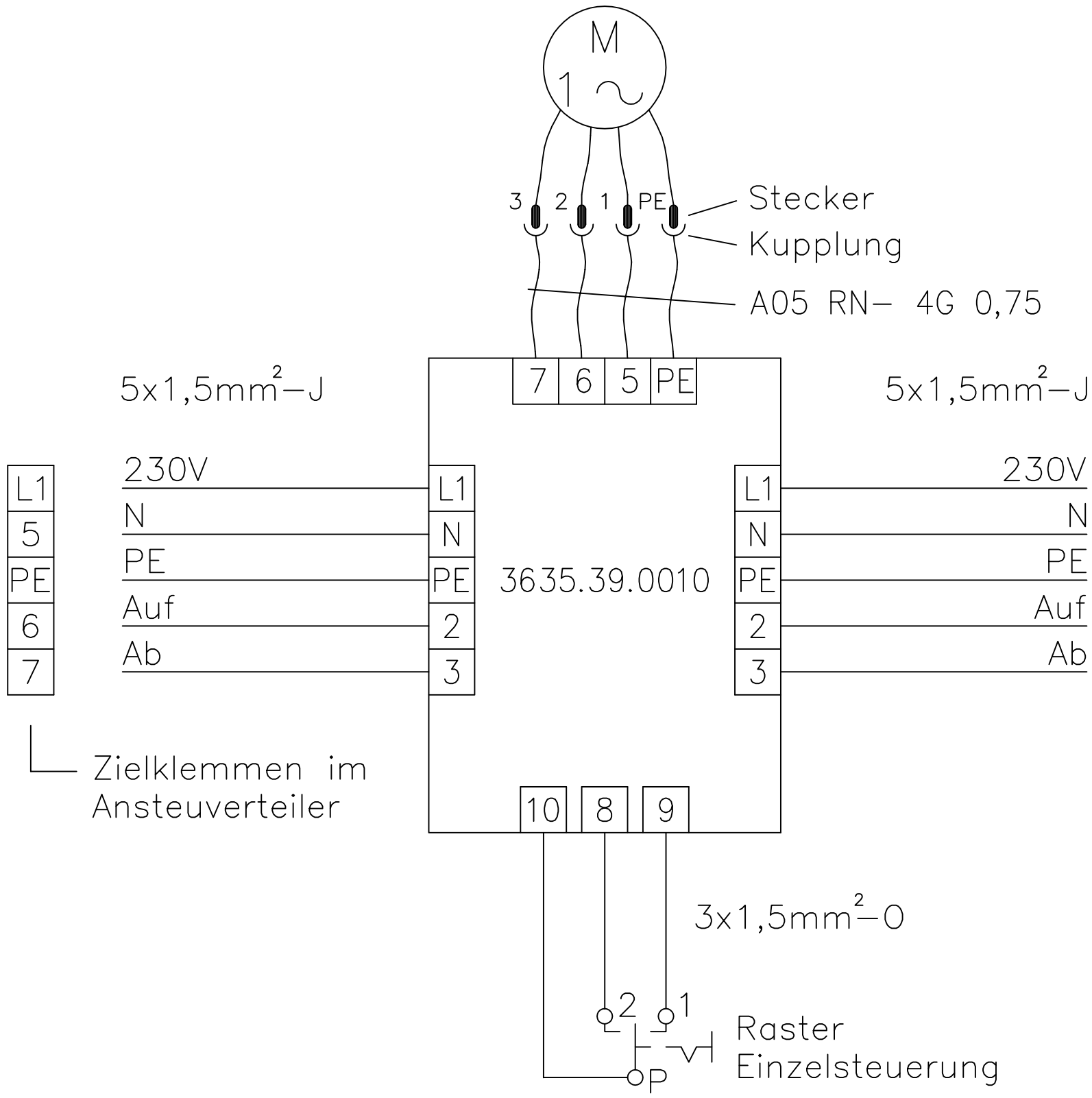

Hinweise:

Nach Anschlußarbeiten von Rohrantrieben richtige Drehrichtung der Motoren feststellen.
Motoren nicht parallel schalten sonst Motor–beschädigung. Gerätezugangsöffnungen vorsehen und Einbauorte kennzeichnen.
Schutzschaltung bzw. Nullung nach den örtlichen EVU–Vorschriften durchführen.

nova hüppe
–Partner für Steuerung–

T

Einmotorenschleifdose 230V~
für 1 Motor

LA	Lieferschein Nr.	Datum	Name

Elektriker: / Versandanschrift:

Produkt:

Anschlußplan

3635.39.0010

Bearb.:

Zust.	Änderung	Datum	Name

Erstellt: 06.04.2009

Telefon: