Produktdatenblatt

Artikel-Nr.: 1060013xx

www .set-gmbh.net

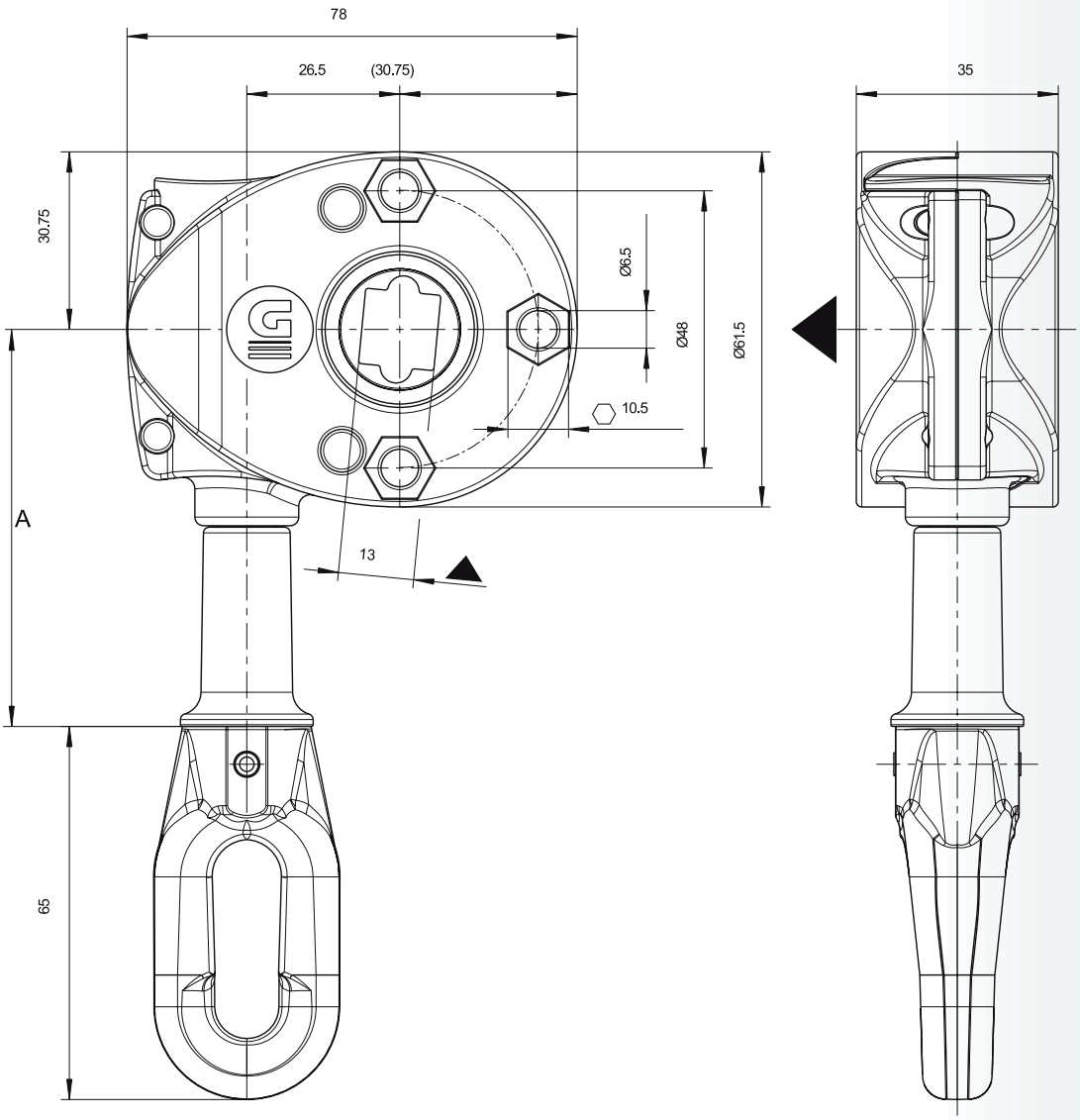

Technische Daten	
Untersetzung	9:1
max. Abtriebsdrehmoment	16Nm
Wirkungsgrad	0,34
Endanschlag (AB)	ohne
Teilkreis	Ø 48mm
Antrieb	Ovale Nylonöse
Abtrieb	13mm 4-Kant

S.E.T. GmbH
Lindenstraße 22
97892 Kreuzwertheim

Telefon: 09342 / 240 945-0
Fax:09342 / 240 945-9

Mail: Info@set-gmbh.net
Netz: www.set-gmbh.de